Bombas ROWA Totalmente Silenciosas

LÍNEA ▶ TANGO SOLAR

SISTEMA PRESURIZADOR
TANGO SOLAR

APLICACIONES
- Aumento de presión de agua en residencias en general, nuevas o antiguas con tanque elevado.
- Aumenta la presión de salida del agua caliente en calentadores solares de baja presión.
- Apto para viviendas con tuberías de 20 años o más.

MOTOR
- Totalmente silencioso.
- Bobinado protegido contra funcionamiento en seco, se apaga automáticamente.
- Protector térmico incorporado.

CONSTRUCCIÓN
- Equipos compactos.
- Partes en contacto con el agua fabricadas con materiales sanitarios.
- Sistema rotor húmedo.

CARACTERÍSTICAS
- Tensiones disponibles: 127 / 220V
- Temperatura máxima del agua: 70º (con picos de 90º)
- Temperatura ambiente: 40ºC
- Presión máxima del sistema: 57 PSI (4Kg/cm²)
- Tipo de aislación: F
- Pérdida de carga máxima en succión: 5.7 PSI (4 m.c.a.)

Presión máx. del equipo = Presión máx. del sistema − Presión máx. del equipo

Ejemplo:

P. máx. entrada TANGO SOLAR = P. máx. sist. 56.9 PSI − P. máx. equipo 19.9 PSI = **37 PSI**

CONEXIONES
- Entrada y salida con rosca de 1”.
- 4 válvulas esféricas polipropileno con unión dobles (tuerca unión).
- Conexión eléctrica directa a la red.

VENTAJAS
- No le afectan las pequeñas fugas en tuberías o griferías.
- No presuriza la instalación en forma continua, solamente cuando se consume más de 1 litro por minuto.
- Nunca se encenderá el equipo de no existir un consumo real de agua.
- Bajo consumo eléctrico.
- No produce golpes de ariete.
- No requiere mantenimiento.
- Tecnología, seguridad, confiabilidad.
- La bomba del equipo es ROWA y por lo tanto es totalmente silenciosa.

GARANTÍA ROWA 2 AÑOS

SISTEMA SRS
- Este producto fue fabricado de acuerdo con el Sistema de Reparación Simple por kits de reposición ROWA (SRS).
- El sistema SRS permite realizar cualquier reparación en menos de 15 minutos*, en el mismo lugar donde se encuentra instalado el equipo.
- Los kits de reposición SRS pueden ser adquiridos en los comercios autorizados por ROWAMEX.
- Los equipos Tango Solar son probados en calentadores de baja presión.

Características Técnicas

MODELO	PRESIÓN MÁX. (PSI)	CAUDAL MÁX. (GPM)	POTENCIA (HP)	I (A)	TENSIÓN (V)
TANGO SOLAR 14	19.9	30.8	2 x 0.25	2 x 3.6	127

Al ser dos equipos totalmente idénticos, es indistinto cuál equipo se instale en la tubería de agua fría o agua caliente.

*NOTA: Datos correspondientes a cada bomba. Conjunto Solar 2 bombas en paralelo.

TANGO SOLAR

Dimensiones y pesos

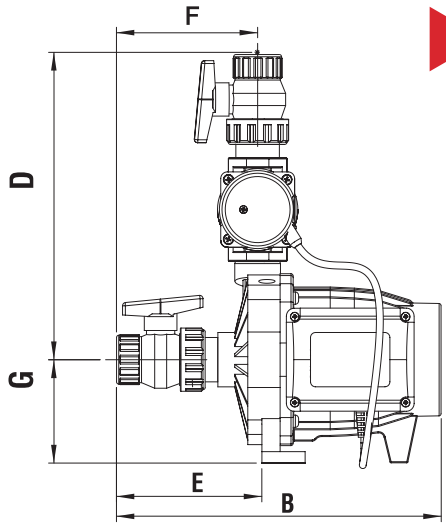

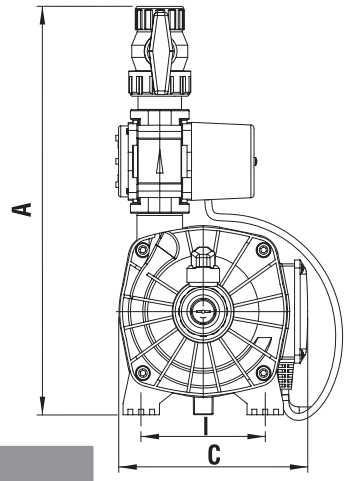

MODELO	PESO KG	DIMENSIONES (MM)								
		A	B	C	D	E	F	G	H	I
TANGO SOLAR 14	7.5	370	300	180	275	135	130	95	-	120

Posiciones de instalación

El presurizador deberá ser instalado necesariamente de modo que el eje del presurizador permanezca en posición horizontal, de acuerdo a las siguientes figuras. El no cumplimiento de esta norma implicará el desgaste irregular del equipo y la consecuente pérdida de la garantía.

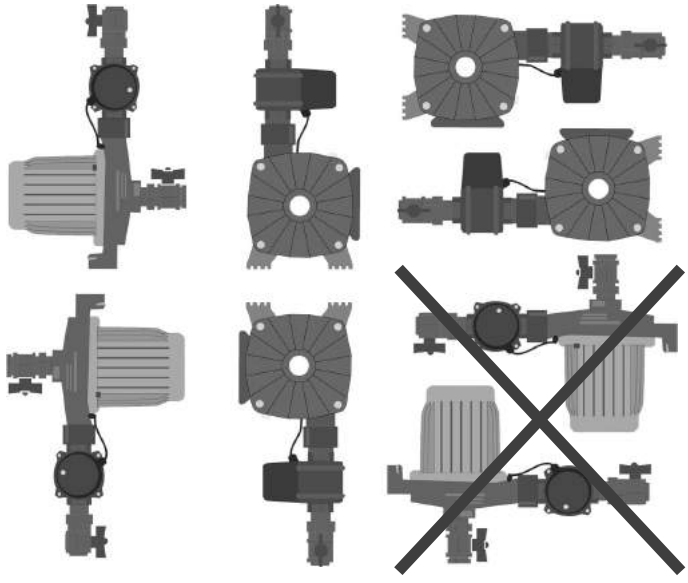

Curva característica presión/caudal

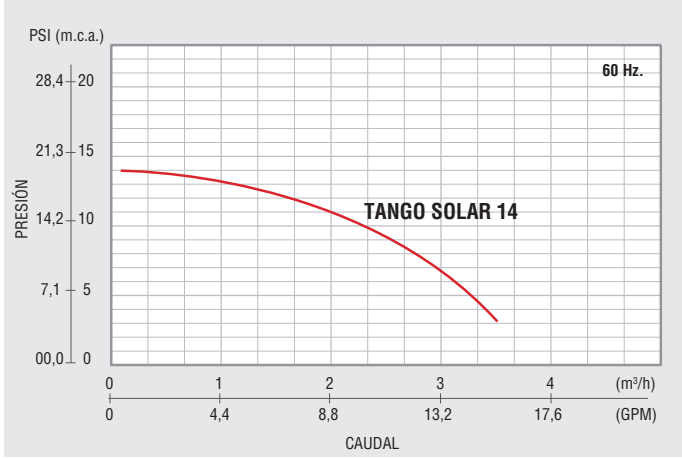

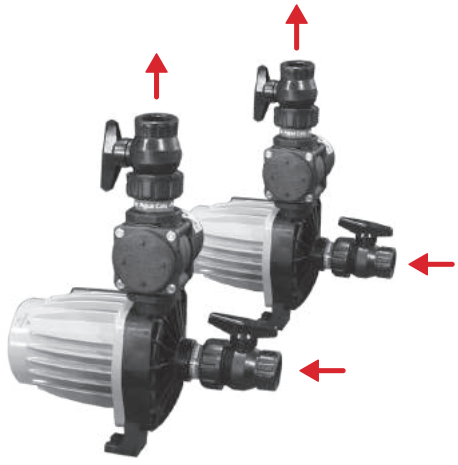

ROWAMEX S.A. de C.V. se reserva el derecho de modificar diseño u otras características sin aviso previo.

TANGO SOLAR

Esquema de instalación

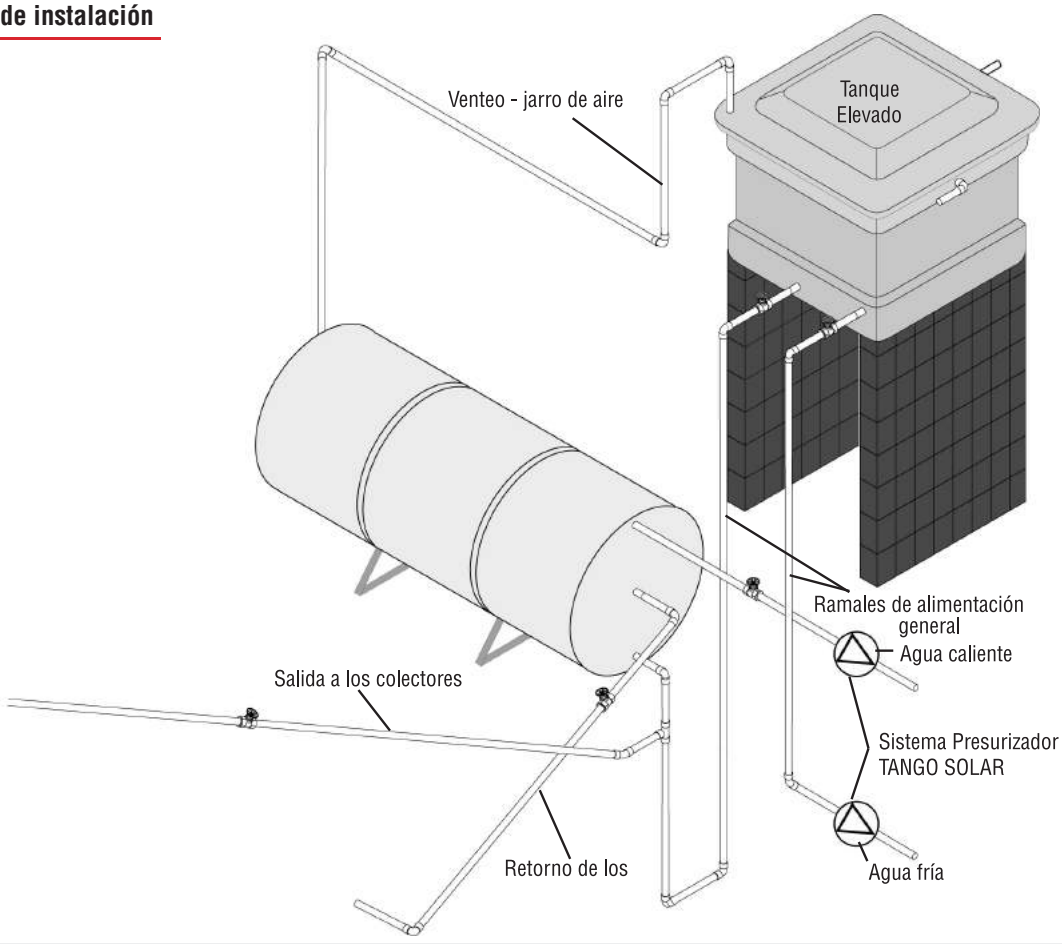

Tanque elvado

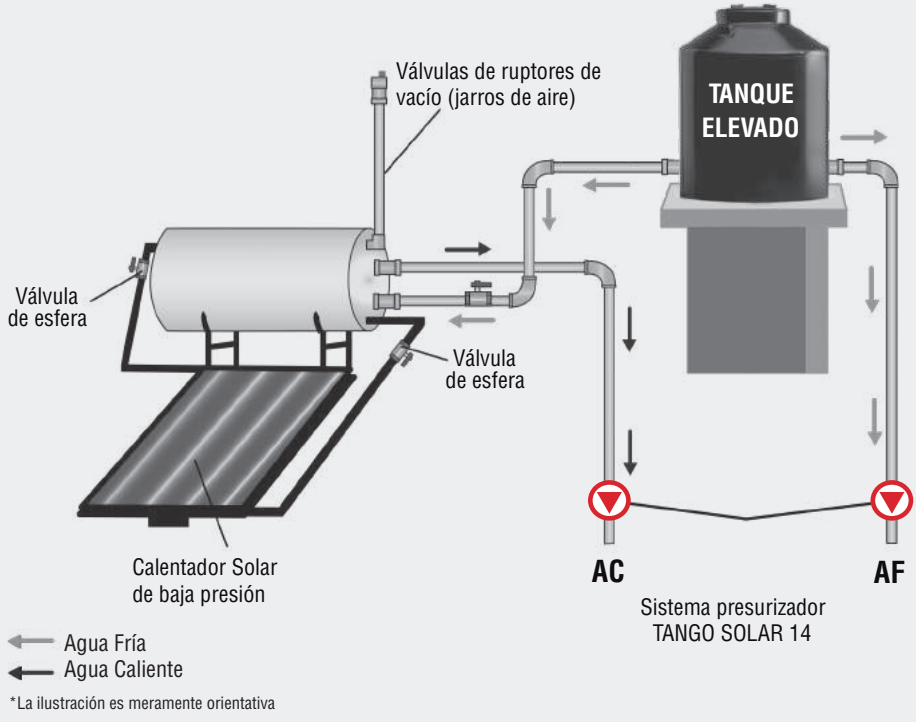

*La ilustración es meramente orientativa