Bombas ROWA Totalmente Silenciosas

LÍNEA ▶ SANITARIA BRONCE

RECIRCULADORAS SANITARIAS BRONCE

Línea Recirculación Agua Caliente Circuitos Abiertos

Características técnicas

MODELO	VEL.	PRESIÓN MAX (PSI)	CAUDAL MAX (GPM)	POTENCIA (HP)	I (A) 127 V	I (A) 220 V	I (A) 3x220 V	CONEX.	PESO
5/1 S	1 2 3	5.30 6.00 7.50	9.70 15.00 20.70	0.10	0.7 0.9 1.20	0.35 0.45 0.60	- - -	3/4”	3.7
7/1 S	1 2 3	5.00 7.50 10.10	11.40 18.90 27.30	0.13	0.9 1.3 1.6	0.45 0.65 0.80	- - -	1”	5.7
12/1 S	1 2 3	4.20 8.80 14.20	10.10 15.90 26.90	0.17	1.4 2.1 3.0	0.70 1.05 1.50	- - -	1”	6.5
MAX 26 S	1	35.50	26.4	0.75	8.5	-	-	1”	12.89
20/1 S	1	27.50	132.0	2.00	-	7.5	-	11/2”	24.5
25/1 S	1	38.40	154.10	3.00	-	-	7.8	11/2”	30

APLICACIONES
- Recirculación de agua caliente 70ºC.
- Abastecimiento de agua para toda vivienda.
- Apta para bombear agua potable (sin residuos).

MOTOR
- Totalmente silencioso.
- Bobinado protegido contra funcionamiento en seco, se apaga automáticamente.
- Protector térmico incorporado.
- No produce golpes de ariete.

CONEXIONES
- Conexión eléctrica directa a la red.
- Entrada y salida con rosca de 3/4”, 1” y 1½.

CARACTERÍSTICAS
- Tensiones disponibles: 127 / 220 / 3 x 220 V. *
- Temperatura máxima del agua: 70ºC.
- Temperatura ambiente: 40ºC.
- Presión máxima del sistema: 142.2 PSI (10Kg/cm²).
- Tipo de aislación: F
- Pérdida de carga máxima en succión: 5.7 PSI (4 m.c.a.).

Presión máx. de entrada = Presión máx. del sistema – Presión máx. del equipo

Ejemplo:

P. máx. entrada 20/1S = P. máx. sist. 142.2 PSI – P. máx. equipo 27.7 PSI = **114.5 PSI**

*NOTA, indicar el tipo de voltaje que requiere.

VENTAJAS
- Totalmente silencioso.
- No se quema ante la falta de agua.
- Bajo consumo eléctrico.
- Tecnología, seguridad, confiabilidad.

GARANTIA ROWA 2 AÑOS

CONSTRUCCIÓN
- Equipos compactos.
- Partes en contacto con el agua fabricadas conmateriales sanitarios.
- Sistema rotor húmedo.

Dimensiones

	5/1 S	7/1 S 12/1 S	20/1 S	25/1 S	27/2 S	MAX 26S
A	150	201	283	323	283	220
B	162	192	145	145	145	240
C	85	100	115	115	115	220
D	-	-	110	100	110	120

SANITARIA BRONCE

MODELOS
5/1 S
7/1 S
12/1 S

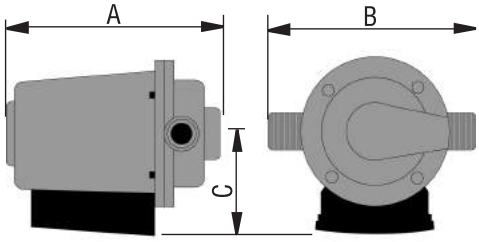

MODELOS
20/1 S
25/1 S
27/2

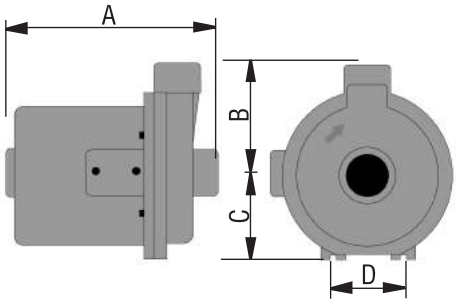

MODELO
MAX 26 S

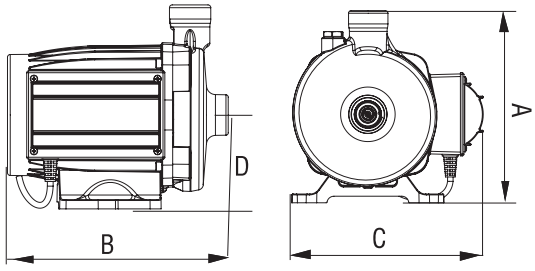

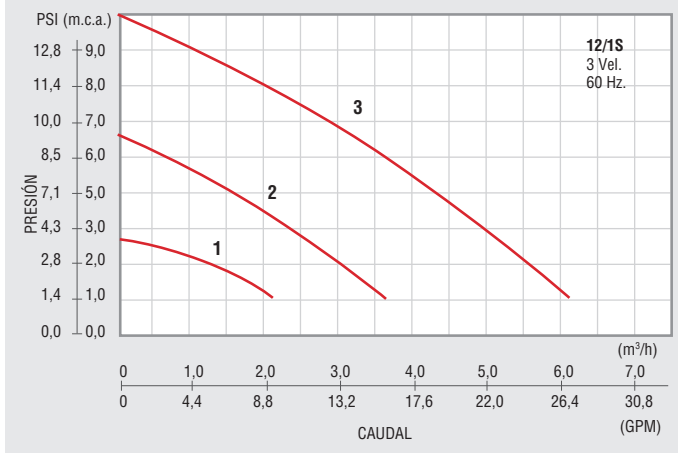

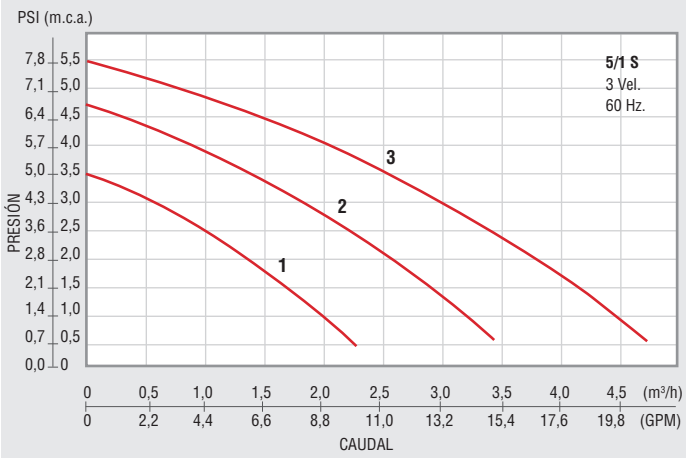

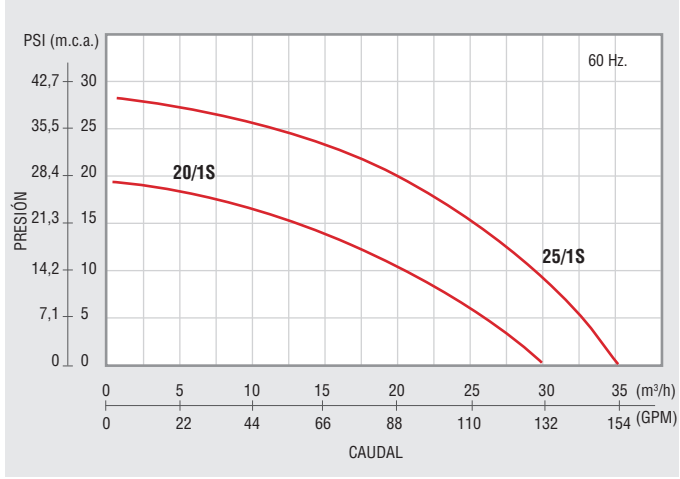

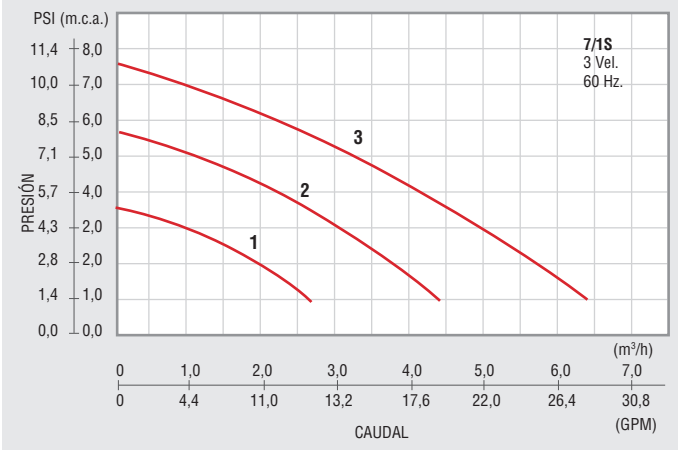

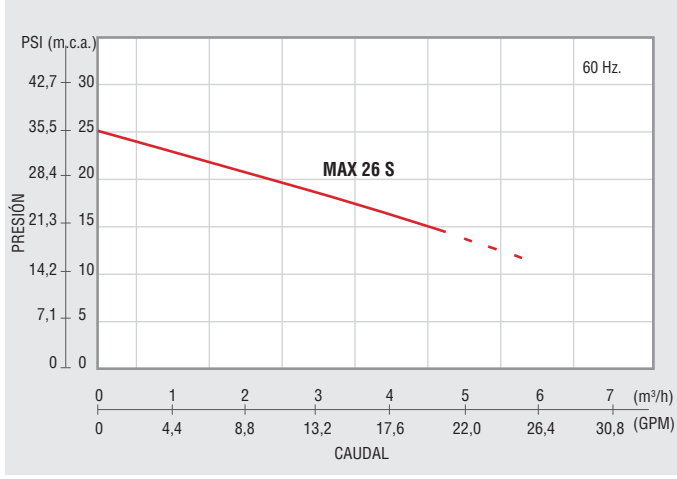

ROWAMEX S.A. de C.V. se reserva el derecho de modificar diseño u otras características sin aviso previo.

SANITARIA BRONCE

POSICIONES DE INSTALACIÓN

La electrobomba deberá ser instalada necesariamente de modo que el eje de la misma permanezca en posición horizontal, de acuerdo a las siguientes figuras.

El no cumplimiento de esta norma implicará el desgaste irregular del equipo y la consecuente pérdida de la garantía.

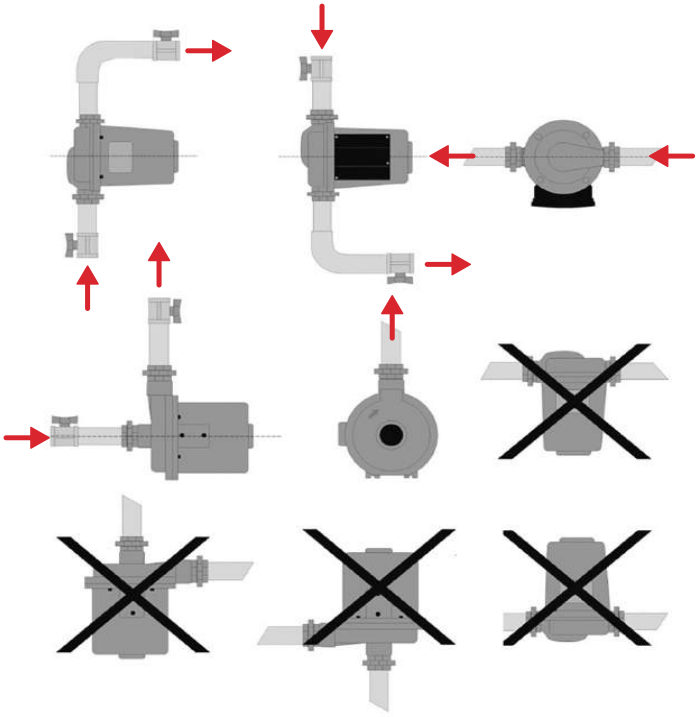

GRÁFICOS SOBRE APLICACIONES

Recirculación de agua caliente sanitaria en viviendas unifamiliares.

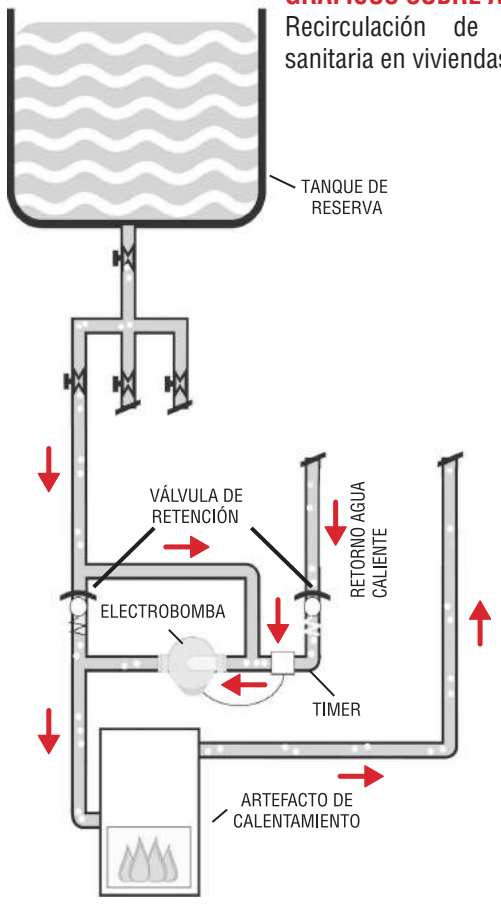

SOLAR

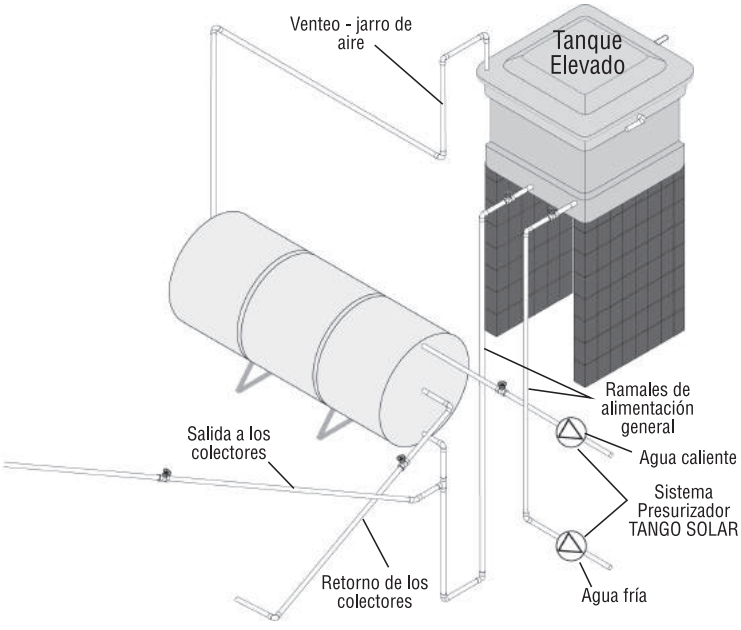
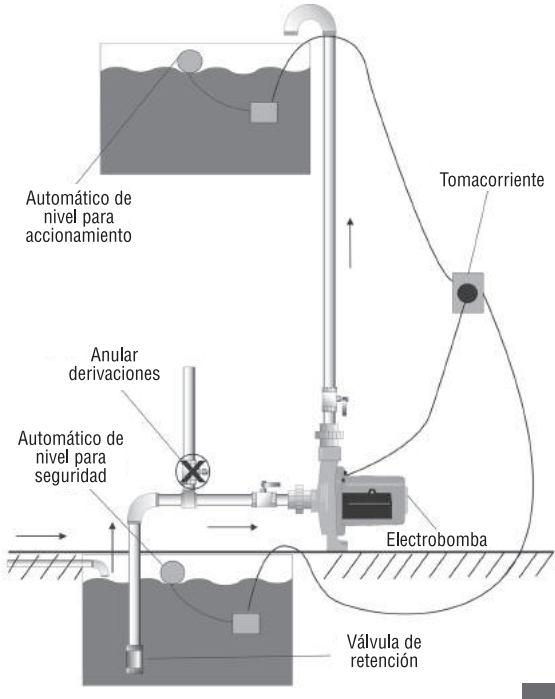
ELEVACIÓN